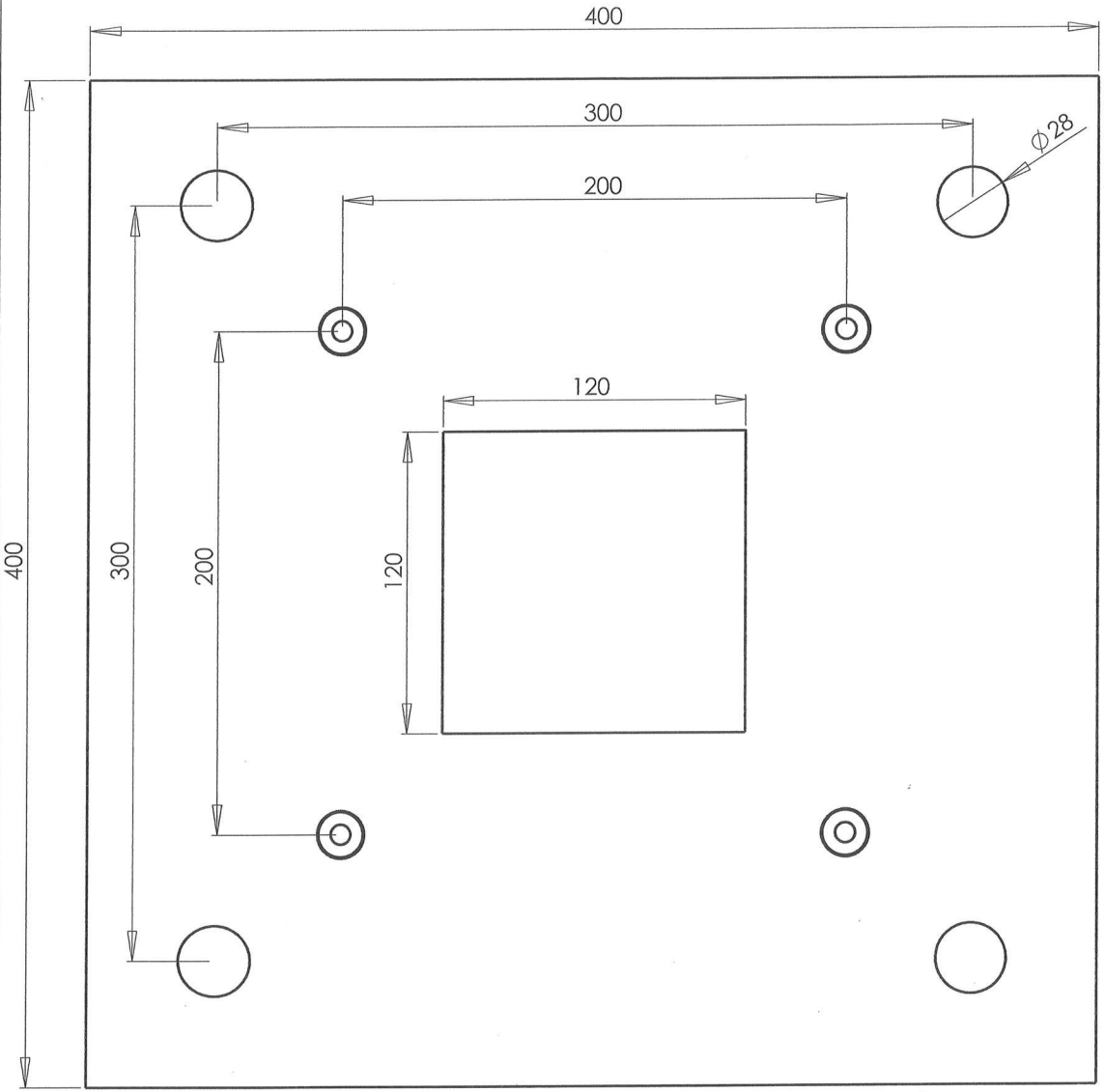

VUE DE DESSUS

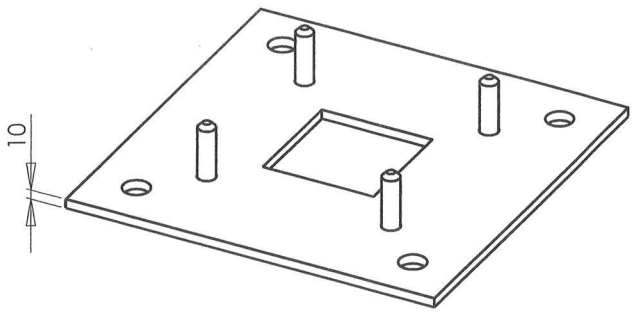

4 x M18 x 60
SOUDE SOUS
LA CONTRE SEMELLE

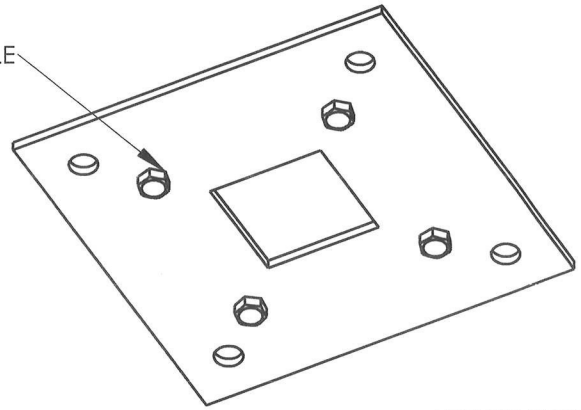

VUE DE DESSOUS

REVISION	DATE	EVOLUTION

PLAN POUR :

CONTRE SEMELLE

ENTRAXE MASSIF 300x300
ENTRAXE MAT 200x200

EPAISSEUR 10 mm

LES TOLERANCES DES DIMENSIONS INDIQUEES SUR CE PLAN SONT DE +/- 2%, SAUF INDICATION PARTICULIERE.

	CREATION	DESSINATEUR	REF. FOURN.
DATE			
N° PLAN	000 102		

MATIERE	POIDS (Kg)	ECHELLE
ACIER ZINGUEE TARIF 1 - E24-2	22	1:2 A3